Hotte murale (90 cm)

WS90292MS graphite

Modèle

- Design cloud pour une aspiration efficace des vapeurs
- capacité maximale d'aspiration 690 m^3/h
- niveau sonore 52 dB(A) en position 2
- convient pour l'évacuation vers l'extérieur
- convient pour la recirculation (commander un kit de recirculation HR0014 en plus)
- convient pour le filtre PlasmaMade, qui purifie l'air (commander HF4002 en plus)
- éclairage 2 x spot LED 2,2 W

Commande

- full touch control
- 4 vitesses y (y compris position intensive)
- position intensive avec retour automatique
- éclairage LED variable
- fonction Clean Air (24 heures)
- poursuite de fonctionnement automatique après arrêt
- témoin de saturation du filtre antigraisse
- témoin de saturation du filtre à charbon

Nettoyage

- 3 filtres en aluminium avec couche supérieure en Inox (lavables au lave-vaisselle)

Particularités

- hauteur de suspension de minimum 65 cm au-dessus d'une taque de cuisson au gaz, et de minimum 55 cm au-dessus des taques de cuisson à induction et vitrocéramiques

Spécifications techniques

- classe d'efficacité énergétique : A+
- évacuation Ø 150 - 120 mm
- puissance de raccordement 245 W

Accessoires

- HF3013 Filtre anti-odeurs et à fines particules
- HF4002 Filtre PlasmaMade
- HR0014 Kit de recirculation avec filtre anti-odeurs et filtre à fines particules (kit de démarrage)

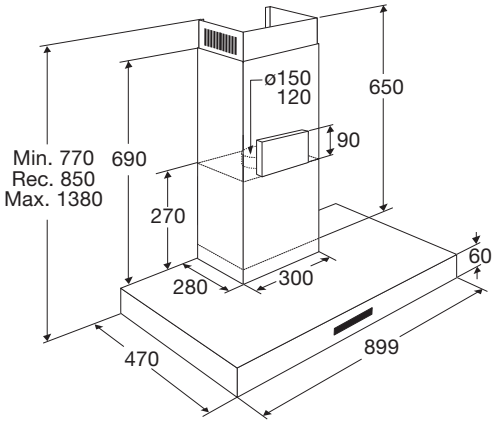

Code EAN : 8715393354198

ATAG
we love to cook