Wandafzuigkap (60 cm)

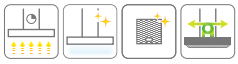

WS60211IM RVS

Uitvoering
- maximale afzuigcapaciteit 720 m^3/h
- geluidsniveau 57 dB(A) op stand 2
- geschikt voor afvoer naar buiten
- geschikt voor recirculatie
- verlichting 2 x 1 W LED spot

Bediening
- full touch control
- 4 snelheden inclusief intensiefstand
- intensiefstand met automatische terugschakeling
- Clean Air functie (24 uur)
- automatische naloopstand (10 minuten)
- reinigingsindicatie vetfilter
- reinigingsindicatie koolstoffilter

Schoonmaakbaarheid
- 2 aluminium filters met RVS toplaag (in vaatwasser te reinigen)
- 1 koolstoffilter

Bijzonderheden
- vereiste hanghoogte boven gaskookplaat minimaal 65 cm en inductie- en keramische kookplaten minimaal 55 cm

Technische specificaties
- energie efficiëntieklasse: A+
- afvoer Ø 150 -120 mm
- aansluitwaarde 272 W

Accessoires

ACC936	koolstoffilter
HF4002	PlasmaMade filter
AW6011F	luxe RVS achterwand (60 cm)
RMS101W	Recirculatie modificatieset (T-stuk, flexibele slang en koolstoffilter)
HR0005	recirculatieset inclusief geur- en fijnstoffilter
HF3004	geur- en fijnstoffilter

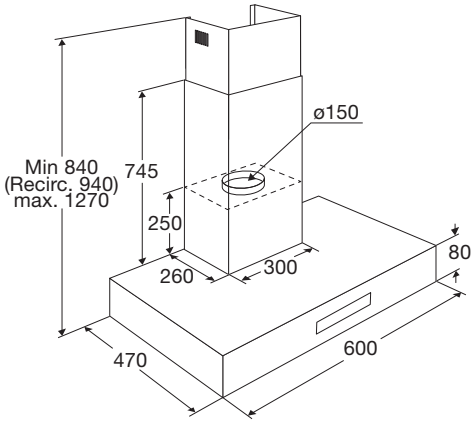

EANnr: 8715393188328

ATAG
we love to cook