Geïntegreerde afzuigkap (60 cm)

WI60211CM zilvergrijs

Uitvoering
- maximale afzuigcapaciteit 372 m^3/h
- geluidsniveau 55 dB(A) op stand 2
- geschikt voor afvoer naar buiten
- geschikt voor recirculatie
- keukenpaneel te monteren op frontpaneel
- verlichting 2 x 2,5 W LED spot

Bediening
- mechanische druktoetsen
- 3 snelheden

Schoonmaakbaarheid
- 2 aluminium filters met RVS toplaag (in vaatwasser te reinigen)
- 2 koolstoffilters (optioneel)

Bijzonderheden
- vereiste hanghoogte boven gaskookplaat 65 cm en inductie- en keramische kookplaten minimaal 55 cm

Technische specificaties
- energie efficiëntieklasse: D
- afvoer Ø 150 -120 mm
- aansluitwaarde 125 W

Accessoires

ACC924	koolstoffilters voor recirculatie (2 stuks)
HR0001	recirculatieset incl. fijnstoffilter-
HF3001	fijnstoffilter

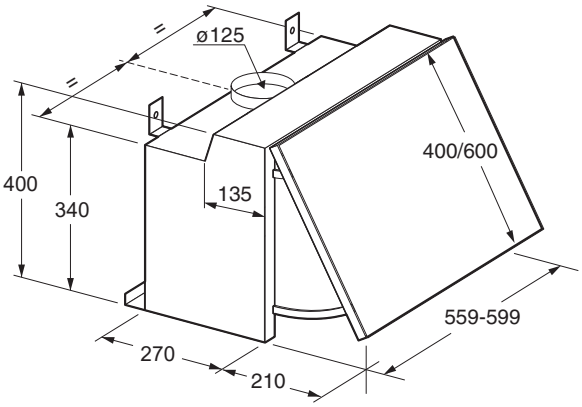

EANnr: 8715393187925

ATAG
we love to cook