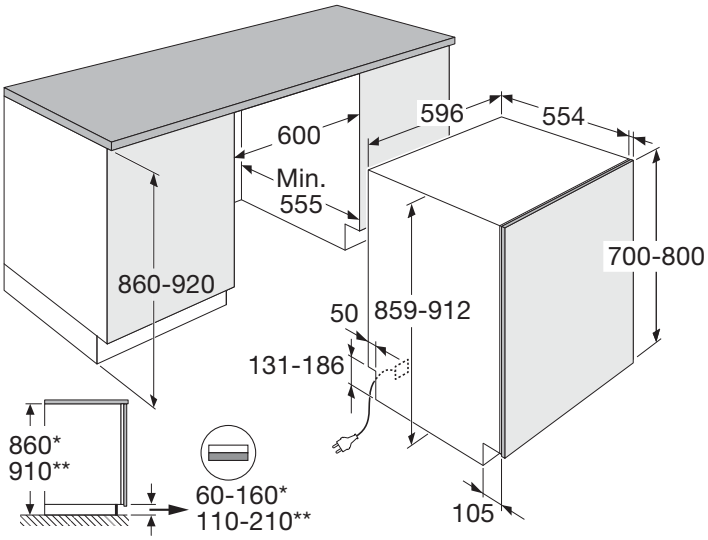

Lave-vaisselle XXL, 15 couverts (60 cm)

VA8215LR porte-sur-porte

Modèle
- 15 couverts
- label énergétique : B
- consommation d'eau : 9,6 litres
- consommation d'énergie par 100 cycles : 65 kWh
- niveau sonore : 39 dB(A)
- 8 Steel™ : plus d'acier, moins de plastique

Programmes et fonctions
- 15 programmes : Eco, Auto, Universel, Intensif, Quick Pro (59 min), Préchauffage, Cristal/Verre, Programme horaire, Hygiène, Plastique, Prélavage, Autonettoyage, Panier inférieur, Panier supérieur, Anti-odeurs
- Modes de programme : Vert, Rapide, Nuit (-2 dB), Intensif,
- Turbo Combi Drying™
- AutoDose™
- ConnectLife™

Commande
- Système de porte push-to-open
- écran couleur TFT facile à lire
- panneau de commande Inox avec full touch control
- départ différé : 1 - 24 heures
- indicateurs sel, produit de rinçage et AutoDose

Intérieur
- panier supérieur : réglable en hauteur (complètement chargé), porte-verres à vins, porte-assiettes réglable et porte-couteaux
- panier central : unique avec 2 inserts séparés, l'idéal pour les ustensiles et les bols. Avec sa propre zone d'aspersion
- panier inférieur : porte-assiettes rabattables, panier à couverts coulissant, porte-assiette réglable pour assiettes profondes, porte-vase ou porte-bouteille.
- 4 x éclairage intérieur LED
- power zones réglables

Sécurité
- système aqua safe/flexible pex
- sécurité antidébordement
- sécurité enfants

Particularités
- Super Cleaning System™ (SCS™) : plus besoin de rinçage préalable
- fonction anti-odeurs : empêche le développement d'odeurs désagréables
- indicateur programme avec éclairage LED au sol en 3 couleurs
- signal sonore en fin de cycle

Spécifications techniques
- balance de la porte réglable par l'avant
- montage porte-sur-porte
- pied arrière réglable par l'avant
- puissance de raccordement : 1900 W

Accessoires
- LD10 ATAG 3-1 gel pour lave-vaisselle

Code EAN : 8715393353382

ATAG
we love to cook