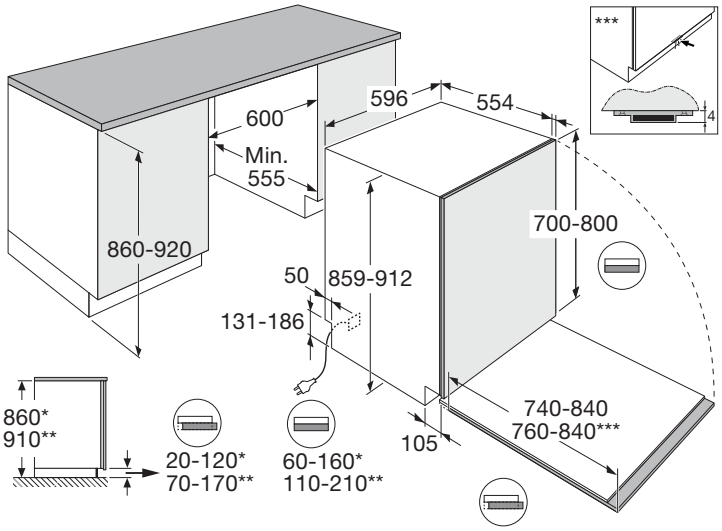

Lave-vaisselle XXL, 13 couverts (60 cm)

VA8213SLO porte à glissières et porte-sur-porte

Modèle
- 13 couverts
- label énergétique : C
- consommation d'eau : 8,9 litres
- consommation d'énergie par 100 cycles : 72 kWh
- niveau sonore : 42 dB(A)
- 8 Steel™ : plus d'acier, moins de plastique

Programmes et fonctions
- 13 programmes : Eco, Universel, Intensif, Court (90 min), Préchauffage, Cristal/Verre, Programme horaire, Hygiène, Plastique, Prélavage, Autonettoyage, Panier inférieur, Panier supérieur
- Modes de programme : Rapide, Nuit (-2 dB), Intensif

Commande
- écran couleur TFT facile à lire
- panneau de commande Inox avec full touch control
- départ différé : 1 - 24 heures
- indicateur de la réserve de sel et de liquide de rinçage

Intérieur
- panier supérieur : réglable en hauteur, porte-couteaux
- panier inférieur : avec panier à couverts coulissant

Sécurité
- système aqua safe/flexible pex
- sécurité antidébordement
- sécurité enfants

Particularités
- Super Cleaning System™ (SCS™) : plus besoin de rinçage préalable
- indicateur programme avec éclairage LED au sol en 3 couleurs
- signal sonore en fin de cycle

Spécifications techniques
- balance de la porte réglable par l'avant
- montage porte à glissières et porte-sur-porte
- pied arrière réglable par l'avant
- puissance de raccordement : 1900 W

Accessoires
- LD10 ATAG Gel vaisselle 3-en-1. Peut être utilisé comme alternative aux tablettes tout-en-un pour lave-vaisselle.

Code EAN : 8715393353085

ATAG
we love to cook