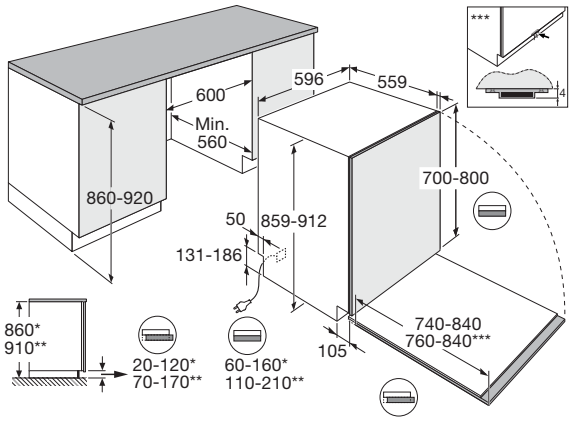

Volledig geïntegreerde vaatwasser XXL geschikt voor 14 couverts met LED binnenverlichting (60 cm)

VA8114SRT RVS

Uitvoering
- 14 couverts
- energielabel: C
- waterverbruik: 9,4 liter
- energieverbruik per 100 cycli: 74 kWh
- geluidsniveau: 40 dB(A)

Programma's en functies
- 13 programma's
- nachtmodus, programma's hebben een verminderde geluidsniveau van 2dB(A)
- AutoProgram, past automatisch de duur en intensiviteit aan op basis van de vervuiling van de geladen vaat
- turbo droogsysteem
- tijdsduurverkorting
- temperatuur- en droogtijdaanpassing
- automatische multi-tablet functie
- programma voor halve belading

Bediening
- RVS bedieningspaneel met druktoetsen
- uitgestelde starttijd: 1-24 uur
- zout en glansspoelmiddel indicatie

Interieur
- 3 donkergrijze korven
- verschuifbare bestekmand met hoge greep
- bovenkorf in hoogte verstelbaar (volledig beladen) dankzij EasyMatic
- bovenkorf met handgreep, kopjesrek, wijnglazenrek en messenhouder
- onderkorf met handgreep,neerklapbare bordensteunen en een voorsteun voor bordensteun (gebruikt voor borden Ø > 40 cm)
- unieke middenkorf met handgreep (3 couverts extra)
- 4 x LED binnenverlichting

Veiligheid
- kinderslot
- aqua safe systeem / pexslang
- overloopbeveiliging

Bijzonderheden
- 3 power sproeizones
- programma indicator met LED verlichting in 3 kleuren op vloer
- akoestisch eindsignaal
- watersensor; verbruik nooit meer water dan nodig is
- automatische deuropening, 20 min voor het eind van het programma
- zelfreinigende filters

Technische specificaties
- van voren instelbare deurbalans
- sleepdeur en deur-op-deur montage
- speciale sleepdeur voor installatie op hoogte of voor een zeer lage plint (min. 2 cm)
- vanaf voorzijde instelbare achterpoot
- op ooghoogte in te bouwen
- aansluitwaarde: 1900 W

EANnr: 8715393320063

ATAG
we love to cook