magna

Cave à vin sous-encastrable - ConnectLife

KU8574K2C verre noir

Modèle

- concept sans poignée : porte touch-to-open
- 2 zones climatiques, réglables de 5°C à 20°C
- place pour 38 bouteilles (bordeaux 0,75 l)
- 5 clayettes en bois
- Full colour display (TFT)
- verre isolant avec revêtement UV
- label énergétique : F

Fonctions

- Intégration Vivino : découvrez toutes les informations sur le vin en scannant l'étiquette avec l'application ConnectLife
- gérez votre collection de vins avec le système digital de gestion de stock
- éclairage LED variable : différents coloris (chaud et froid), intensités et modes réglables
- affichage du pourcentage d'humidité à l'écran
- toutes les fonctionnalités à portée de main grâce à l'appli ConnectLife sur appareil Android ou IOS
- surveillance des fluctuations de température, de l'hygrométrie et de l'alarme de porte ouverte avec notifications push via l'application ConnectLife

Commande

- via l'écran tactile LED
- à distance via l'appli ConnectLife
- commande sécurité enfants

Accessoires

- 2 filtres à charbon
- tableaux noirs

Spécifications techniques

- se combine parfaitement avec un ou plusieurs appareils de la ligne MAGNA d'ATAG
- le sens d'ouverture de la porte peut être changé, ouverture à droite standard
- compresseur sans vibrations
- ventilation par la plinthe
- pieds réglables en hauteur
- convient pour la classe climatique : SN-T (10-43°C)
- consommation d'énergie : 104 kWh/an
- niveau sonore 35 dB(A)
- puissance de raccordement : 110 W

Accessoires

- HF2003 Filtres à charbon (3 pièces)

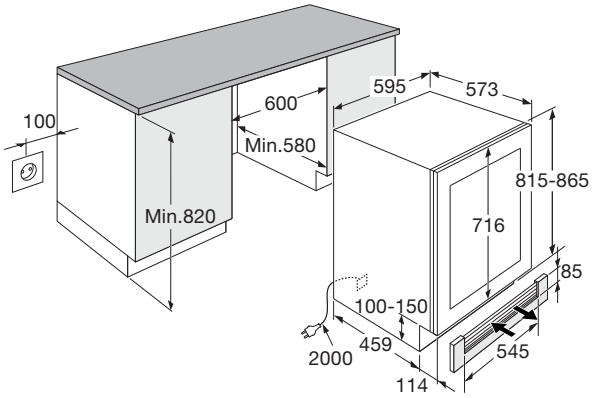

Code EAN : 8715393356604

ATAG
we love to cook