Inbouw koelvriescombinatie (178 cm)

LED

KS33178D

Uitvoering
- energielabel: F
- totale inhoud: 273 liter
- sleepdeur montage
- heldere LED binnenverlichting in koelgedeelte

Koelgedeelte
- inhoud: 194 liter
- automatisch ontdooisysteem
- transparante, verstelbare deurvakken met luxe afwerking, waaronder een afsluitbaar boter- en kaasvak
- 1 flessenhouder
- 4 luxe draagplateaus van veiligheidsglas met RVS afwerking, waarvan 3 in hoogte verstelbaar
- 1 transparante groentelade

Vriesgedeelte
- inhoud: 79 liter
- 4-sterren vriesgedeelte
- invriesvermogen: 4 kg per 24 uur
- 3 transparante laden

Bediening
- elektronische temperatuurregeling
- temperatuurindicatie d.m.v. LED

Bijzonderheden
- draairichting van de deur omkeerbaar (links- of rechtsdraaiend)

Toebehoren
- 1 ijsblokjeshouder
- 1 luxe flessenrek

Technische specificaties
- geschikt voor omgevingstemperatuur: N-ST (16-38°C)
- energieverbruik: 283 kWh/jaar
- geluidsniveau: 35 dB(A)
- aansluitwaarde: 140 W

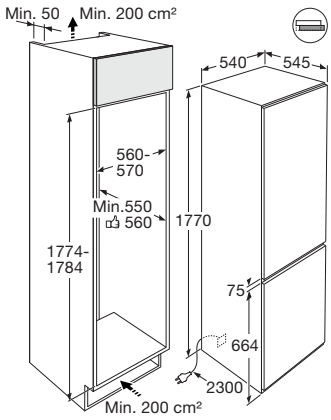

EANnr: 8715393314581

ATAG
we love to cook