Inbouw koelkast zonder vriesvak (178 cm)

KD25178A

Uitvoering
- energielabel: A++
- totale netto inhoud: 301 liter
- deur-op-deur montage met soft-close
- heldere LED binnenverlichting

Koelgedeelte
- automatisch ontdooisysteem
- CoolFlow: voor een optimale temperatuurverdeling
- SuperCool: intensieve koelfunctie
- 6 transparante, verstelbare deurvakken met RVS-look afwerking, waarvan 2 geschikt voor flessen
- 6 luxe draagplateaus van veiligheidsglas met RVS-look afwerking, waarvan 5 in hoogte verstelbaar
- 3 transparante groenteladen

Bediening
- elektronische temperatuurregeling
- digitaal temperatuurdisplay (LED)

Bijzonderheden
- draairichting van de deur omkeerbaar (links- of rechtsdraaiend)
- akoestisch alarm bij open deur
- optisch en akoestisch signaal bij te hoge temperatuur

Toebehoren
- multibox
- luxe flessenrek

Technische specificaties
- geschikt voor omgevingstemperatuur: SN-T (10-43°C)
- energieverbruik: 113 kWh/jaar
- geluidsniveau: 37 dB(A)
- aansluitwaarde: 75 W

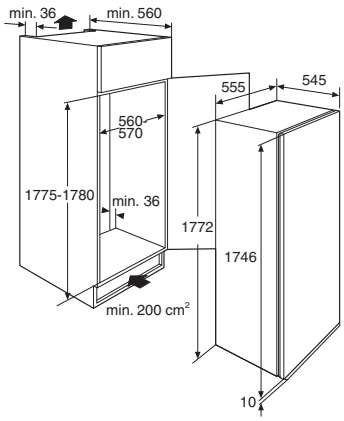

EANnr: 8715393214812

ATAG
we love to cook