Kookzones

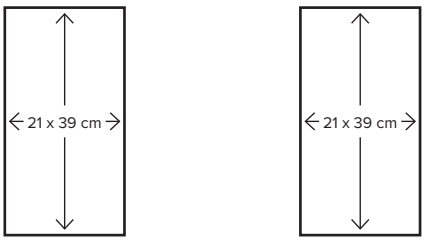


# Inductiekookplaat met geïntegreerde afzuiging (83 cm)

HIDD8471EV zwart glas

## Uitvoering kookpaat
- 2 Bridge Induction zones
- vitro-keramisch glas (slijt- en krasvast)
- opbouw of vlak inbouwbaar mogelijk
- geschikt voor wand- of eilandopstelling

## Kookzones
- 4 kookzones:
  - linksvoor/achter: 19,0 x 21,0 cm / 50 - 3000 W
  - rechtsvoor/achter: 19,0 x 21,0 cm / 50 - 3000 W
- door twee kookzones (voor en achter) aan elkaar te koppelen ontstaat er een grote Bridge zone van 21 x 39 cm / 50-3700W

## Bediening kookplaat
- Direct Touch Central Slider
- 10 vermogensstanden, inclusief boostfunctie op alle kookzones (LED indicatie)
- 4 digitale timers instelbaar voor elke zone met uitschakelfunctie
- pauzefunctie
- temperatuurgestuurd programma voor warmhouden
- automatische (aan)kookfunctie
- Recall functie: kookinstellingen zijn eenvoudig op te roepen na uitschakeling kookplaat
- automatische pan herkennning: wanneer de pan geplaatst is, licht de zone op en kan deze direct ingesteld worden

## Veiligheid kookplaat
- centrale toets om alle kookzones in één keer uit te schakelen
- automatisch uit bij oververhitting
- automatische kookduurbegrenzing
- restwarmte indicatie per zone
- kinderslot

## Uitvoering afzuiggedeelte
- geschikt voor afvoer naar buiten en recirculatie
- afzuigcapaciteit bij afvoer naar buiten: 550 $m^3$/h (stand 8)
- geluidsniveau bij afvoer naar buiten: 66 dB(A) (stand 8)

## Bediening afzuiggedeelte
- Direct Touch Central Slider
- 9 snelheden inclusief intensiefstand (700 $m^3$/h)
- intensiefstand met automatische terugschakeling
- automatische naloopstand (15 minuten), tijdsduur en vermogen naloopstand manueel instelbaar
- reinigingsindicatie vetfilter
- AutoSync: afzuiging stelt zichzelf in naar het ingestelde kookvermogen

## Schoonmaakbaarheid afzuiggedeelte
- Zwart RVS filter (in vaatwasser te reinigen)
- MATRIX design gietijzeren inlet

## Technische specificaties
- aansluitwaarde kookplaat + afzuiging 7620 W
- energie efficiëntieklasse afzuiging: A++
- Powermanagement beschikbaar om op 1-fase aan te sluiten (3.7kW)
- eco stand-by vermogen: 0,5 W

## Montage accessoires

| | |
|---|---|
| HD2008 | Verloopstuk t.b.v. PlasmaMade filter HF4003 |
| HD2009 | 90 graden bocht t.b.v. PlasmaMade filter |
| HF3006 | HF4003 Vervangend fijnstoffilter HR0003 |
| HF4003 | PlasmaMade filter |
| HR0003 | Startset inclusief fijnstoffilter |

## Accessoires

| | |
|---|---|
| HPS304 | 4-delige RVS pannenset |
| GP2240 | Grillplaat |
| TY2240 | Teppan Yaki bakplaat |
| BS2535 | Braadslede |

EANnr: 8715393247704

ATAG
we love to cook

Zijaanzicht werkblad 600 mm

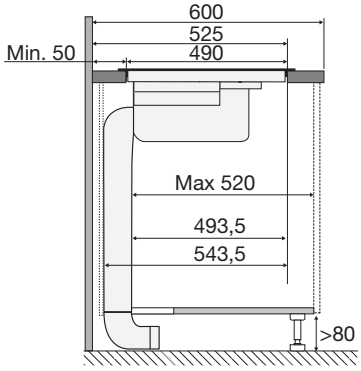


Zijaanzicht verdiept werkblad

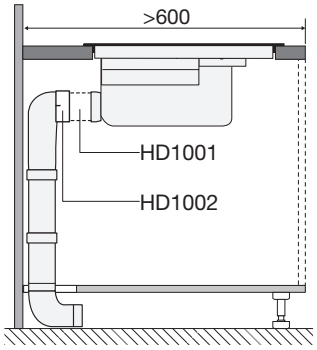


Zijaanzicht detail maten voor lade berekening

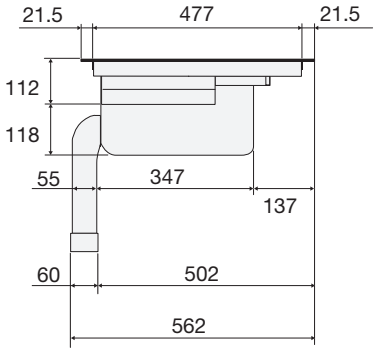


Bovenaanzicht

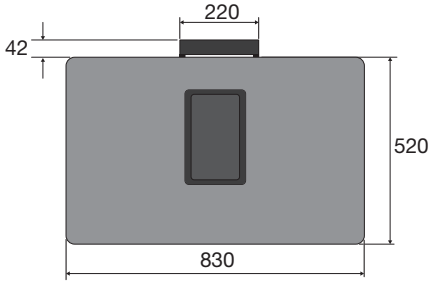


Vooraanzicht

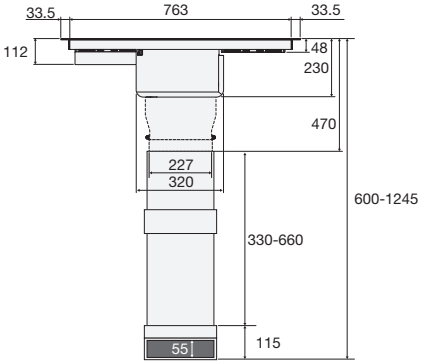


Totaal aanzicht

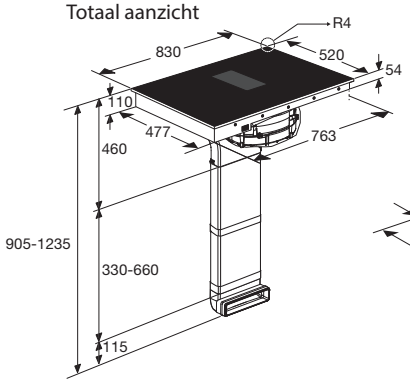


Opbouw

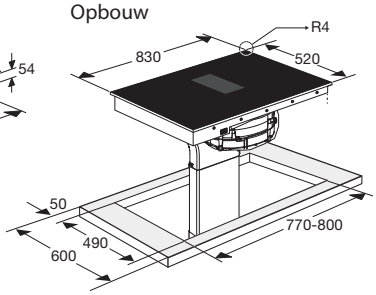


Vlak inbouw

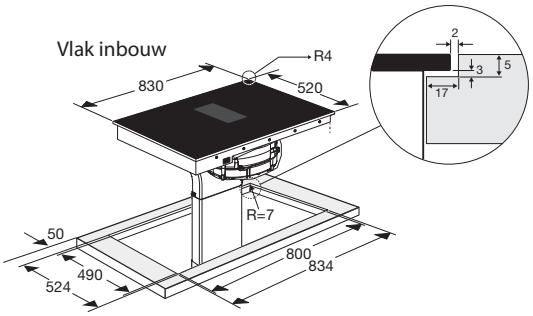


Zijaanzicht met plasmafilter en adapter

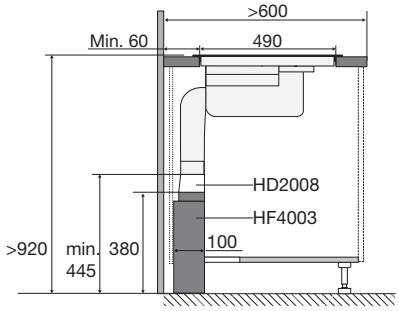


Zijaanzicht met liggend plasmafilter en adapter

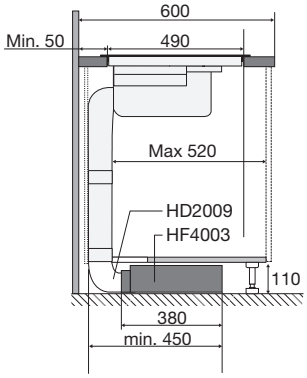


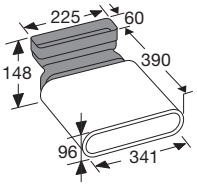


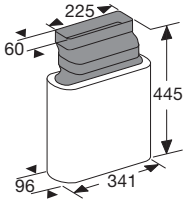


ATAG
*we love to cook*