MATRIX

Four multifonction avec micro-ondes intégré et écran LED (45 cm)

CX4511C Inox

Exécution
- capacité du four : 51 litres
- porte abattante

Fonctions
- 6 fonctions de four, parmi lesquelles : air pulsé, air pulsé éco, chaleur de sole et de voûte, air pulsé + chaleur de sole, grand gril, gril + ventilateur, chaleur de sole et de voûte
- 1 fonction combinée pour four et four à vapeur
- puissance du micro-ondes réglable sur 6 niveaux
- 1 position combinée : air pulsé + micro-ondes
- fonction de préchauffage rapide
- puissance du micro-ondes : 90 – 1000 W, antenne rotative intégrée pour la répartition des micro-ondes
- 5 programmes automatiques de décongélation

Commande
- écran LED (LED blanches)
- commande intuitive : boutons rotatifs métalliques et Touch Control
- affichage de l'heure, de la durée de cuisson, de la température et de la fonction
- température réglable par incréments de 5 °C, entre 40 et 250 °C
- 4 niveaux d'insertion, pour cuisiner simultanément plusieurs plats

Facile à nettoyer
- Inox anti-traces de doigts
- intérieur/parois lisses en émail Easy clean
- système de nettoyage Aqua Clean (détache la saleté)

Sécurité
- porte froide composée de 3 épaisseurs de vitres
- sécurité enfant
- ventilateur de refroidissement

Particularités
- sans plateau tournant, pratique pour les plats carrés
- possibilités d'encastrement : dans un meuble colonne, sous le plan de travail
- s'associe parfaitement avec un ou plusieurs appareils de la gamme Matrix ou Graphite d'ATAG
- avec pieds de réglage

Accessoires
- 1 grille pour le gril
- 1 plaque de cuisson émaillée
- 1 plaque de cuisson en verre

Spécifications techniques
- puissance de raccordement : 3,40 kW

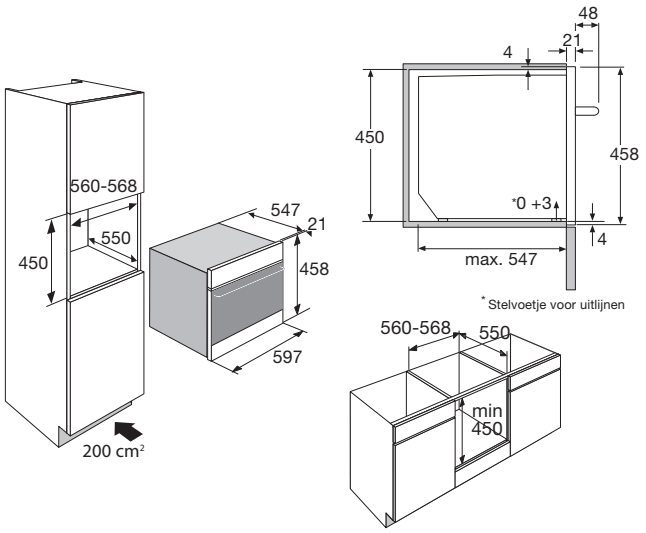

EANnr: 8715393128478

ATAG
we love to cook