Recirculatiekit voor vrije uitblaas onder de kast

ACC8440VRF

Specificaties

Toepassing

- Via de motor van HIDD8471LV/HIDD8472LV worden de afgezogen kookdampen via de koolstoffilters van deze recirculatiekit gereinigd en vrij uitgebelazen onder de keukenkasten. De kookdampen eindigen dus onder de keukenkasten met dit open systeem.

Montage

- Deze recirculatiekit kan direct aangesloten worden op de motor van de HIDD8471LV/ HIDD8472LV of elders onder kast te leggen door middel van de 3 meter lange flexibele slang (ACC84FLEX). De minimale plinthoogte is slechts 100 mm.

Toebehoren

- Aluminium filterbox
- 5 regenereerbare koolstoffilters (ACC8440AKF)
- Sealingtape

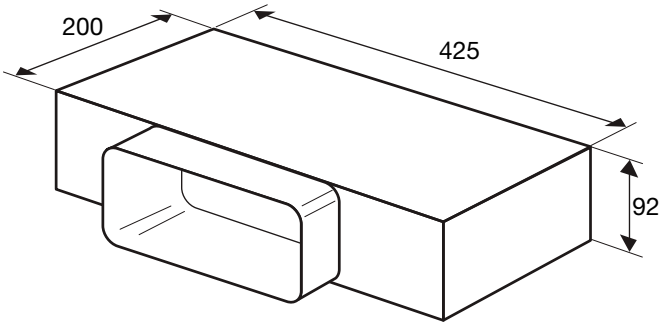

EANnr: 8715393232359

ATAG
we love to cook