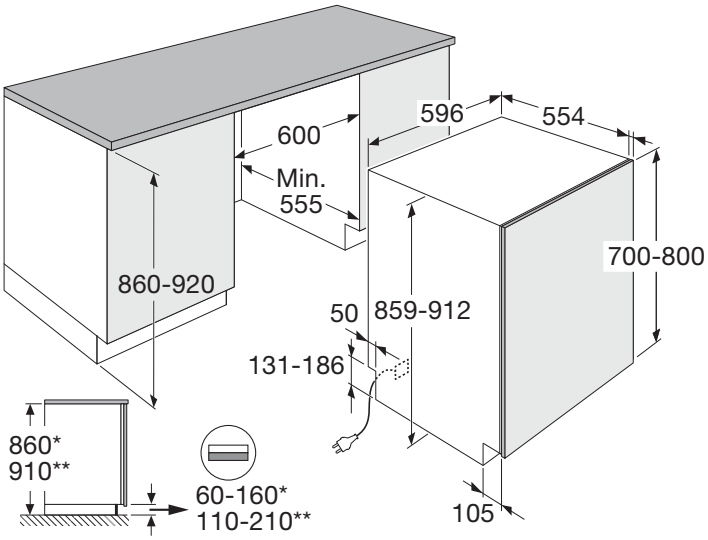

Vaatwasser XXL, 15 couverts (60 cm)

VA8215LR deur-op-deur

Uitvoering
- 15 couverts
- energielabel: B
- waterverbruik: 9,6 liter
- energieverbruik per 100 cycli: 65 kWh
- geluidsniveau: 39 dB(A)
- 8 Steel™: meer staal minder plastic

Programma's en functies
- 15 programma's: Eco, Auto, Universeel, Intensief, Quick Pro (59 min), Voorverwarmen, Kristal/Glas, Tijdprogramma, Hygiëne, Plastic, Voorspoelen, Zelfreiniging, Onderkorf, Bovenkorf, Anti-geur
- Programmamodi: Groen, Snel, Nacht (-2 dB), Intensief
- Turbo Combi Drying™
- AutoDose™
- ConnectLife™

Bediening
- Push-to-open deursysteem
- gemakkelijk leesbaar kleuren TFT display
- RVS bedieningspaneel met full touch control
- uitgestelde starttijd: 1-24 uur
- zout-, glansspoelmiddel- en AutoDose indicatie

Interieur
- bovenkorf: in hoogte verstelbaar (volledig beladen), wijnglashouders, verstelbare bordensteun en messenhouder
- middenkorf: uniek met 2 losse inzetstukken, ideaal voor keukengerei en kommen. Met eigen spoeizone
- onderkorf: neerklapbare bordensteunen, verschuifbare bestekmand, verstelbare bordensteun voor diepe borden, vaas- of fleshouder
- 4 x LED binnenverlichting
- instelbare power zones

Veiligheid
- aqua safe systeem / pexslang
- overloopbeveiliging
- kinderslot

Bijzonderheden
- Super Cleaning System™ (SCS™): vooraf afspoelen niet nodig
- anti-geur functie: voorkomt de ontwikkeling van nare geurtjes
- programma indicator met LED verlichting in 3 kleuren op vloer
- akoestisch eindsignaal

Technische specificaties
- van voren instelbare deurbalans
- deur-op-deur montage
- vanaf voorzijde instelbare achterpoot
- aansluitwaarde: 1900 W

Accessoires
- LD10 ATAG 3-1 vaatwasgel

EANnr: 8715393353382

ATAG
we love to cook