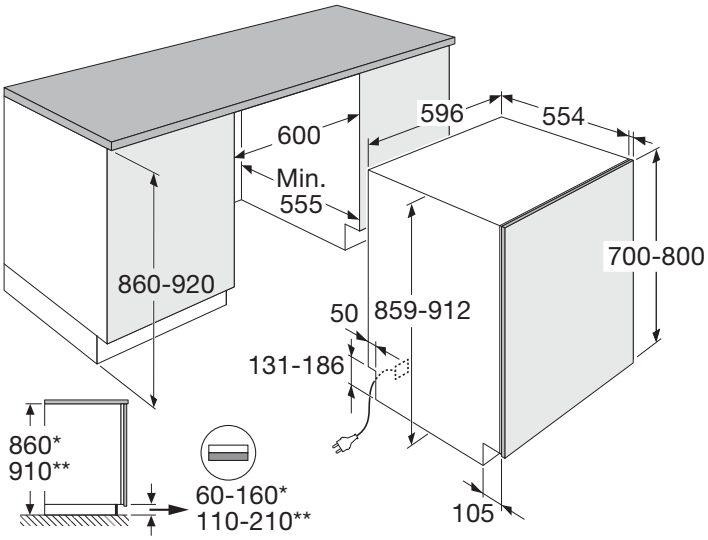

Vaatwasser XXL, 14 couverts (60 cm)

VA8214LQ deur-op-deur

Uitvoering
- 14 couverts
- energielabel: B
- waterverbruik: 9,2 liter
- energieverbruik per 100 cycli: 64 kWh
- geluidsniveau: 40 dB(A)
- 8 Steel™: meer staal minder plastic

Programma's en functies
- 15 programma's: Eco, Auto, Universeel, Intensief, Quick Pro (59 min), Voorverwarmen, Kristal/Glas, Tijdprogramma, Hygiëne, Plastic, Voorspoelen, Zelfreiniging, Onderkorf, Bovenkorf, Anti-geur.
- programmamodi: Groen, Snel, Nacht (-2 dB), Intensief
- Turbo Combi Drying™
- ConnectLife™

Bediening
- gemakkelijk leesbaar kleuren TFT display
- RVS bedieningspaneel met full touch control
- uitgestelde starttijd: 1-24 uur
- zout- en glansspoelmiddel indicatie

Interieur
- besteklade: gemakkelijk uitneembaar en in hoogte verstelbaar
- bovenkorf: in hoogte verstelbaar (volledig beladen), messenhouder
- onderkorf: neerklapbare bordensteunen, verschuifbare bestekmand
- 2 x LED binnenverlichting
- instelbare power zones

Veiligheid
- aqua safe systeem / pexslang
- overloopbeveiliging
- kinderslot

Bijzonderheden
- Super Cleaning System™ (SCS™): vooraf afspoelen niet nodig
- anti-geur functie: voorkomt de ontwikkeling van nare geurtjes
- programma indicator met LED verlichting in 3 kleuren op vloer
- akoestisch eindsignaal

Technische specificaties
- van voren instelbare deurbalans
- deur-op-deur montage
- vanaf voorzijde instelbare achterpoot
- aansluitwaarde: 1900 W

Accessoires
- LD10 ATAG 3-1 vaatwasgel

EANnr: 8715393352354

ATAG
we love to cook